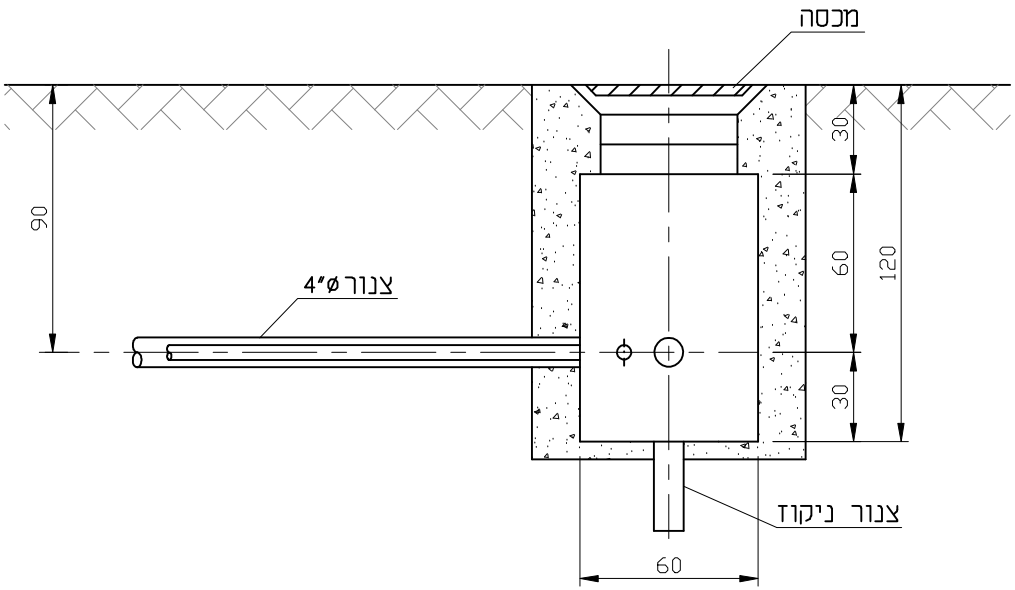

חתך A-A

מידות בס"מ

אינג' גדעון הסל - מהנדסים יועצים
שד' הנשיא 111 חיפה 34641
טל' 8389181 פקס 8383711

לעיון ☒	לאישור ☒	למכרז ☒	לביצוע ☒
תאריך 06.03.11	קנ"מ 1:25	תכנית מס'	2225-153

אור עקיבא צפון

פרט שוחת תאורה למעבר כביש

חבר אגוד האקדמאים העצמאים במקצועות ההנדסה האדריכלות והטכנולוגיה בישראל

NUMBER 4902

תאריך	תאור	עדכון